iQ500, Horno, 60 x 60 cm, Acero inoxidable
HB578G0S6

Accesorios incluidos

1 x Bandeja esmaltada
1 x Parrilla profesional
1 x Bandeja universal

Accesorios opcionales

HZ538000	Raíl varioClip
HZ532010	Bandeja antiadherente

Ahorra tiempo gracias al precalentamiento rápido, la función coolStart y a la pirólisis. Y controla tu horno estés donde estés gracias a Home Connect

- ✓ Home Connect: la aplicación de cocina inteligente.
- ✓ Precalentamiento rápido y coolStart: precalienta el horno más rápido y cocina alimentos sin descongelar.
- ✓ Autolimpieza pirolítica: sistema de limpieza automática del horno.
- ✓ cookControl: 30 programas automáticos para asegurar los mejores resultados.
- ✓ perfectCooking 3D: distribución uniforme del calor para cocinar hasta en tres niveles a la vez.

Equipamiento

Datos técnicos

Color del frontal : Acero inoxidable
Tipo de construcción : Integrable
Sistema de limpieza : Pirolítico
Dimensiones de instalación necesarias (H x W x D) : 585-595 x 560-568 x 550 mm
Dimensiones de instalación necesarias (H x W x D) : 595 x 594 x 548 mm
Medidas del producto embalado : 675 x 690 x 660 mm
Material del panel de mandos : Cristal
Material de la puerta : vidrio
Peso neto : 38,3 kg
Volúmen útil (de la cavidad) : 71 l
Material de la cavidad : Otro
Regulacion de temperatura : Electrónica
Número de luces interiores : 1
Longitud del cable de alimentación eléctrica : 120 cm
Código EAN : 4242003859841
Número de cavidades - (2010/30/CE) : 1
Clase de eficiencia energética (2010/30/EC) : A
Consumo de energía por ciclo convencional (2010/30/EC) : 0,99 kWh/cycle
Energy consumption per cycle forced air convection (2010/30/EC) : 0,81 kWh/cycle
Índice de eficiencia energética (2010/30/CE) : 95,3 %
Potencia de conexión : 3600 W
Intensidad corriente eléctrica : 16 A
Tensión : 220-240 V
Frecuencia : 50; 60 Hz
Tipo de enchufe : Schuko con conexión a tierra
Accesorios incluidos : 1 x Bandeja esmaltada, 1 x Parrilla profesional, 1 x Bandeja universal

4 242003 859841

iQ500, Horno, 60 x 60 cm, Acero inoxidable
HB578G0S6

Equipamiento

- Se conecta a tu móvil vía Home Connect
- Autolimpieza pirolítica con 3 niveles de intensidad
- lightControl: mandos retroiluminados
- Display LCD en color blanco
- softMove: apertura y cierre amortiguado de puerta, Apertura abatible
- Multifunción (8 funciones): perfectCooking 3D, calor superior/inferior, función pizza, coolStart, cocción suave a baja temperatura, aire caliente suave, grill con aire caliente, grill variable amplio
- Función coolStart: cocina los alimentos congelados sin necesidad de precalentar el horno
- Precalentamiento rápido automático
- 30 UN
- Iluminación interior halógena
-
- Reloj electrónico programable de inicio y paro de cocción
- con stopSecurity

Medidas

- Dimensiones del aparato (alto x ancho x fondo): 595 mm x 594 mm x 548 mm
-
- Dimensiones de encastre (alto x ancho x fondo): 585 mm-595 mm x 560 mm-568 mm x 550 mm

iQ500, Horno, 60 x 60 cm, Acero inoxidable
HB578G0S6
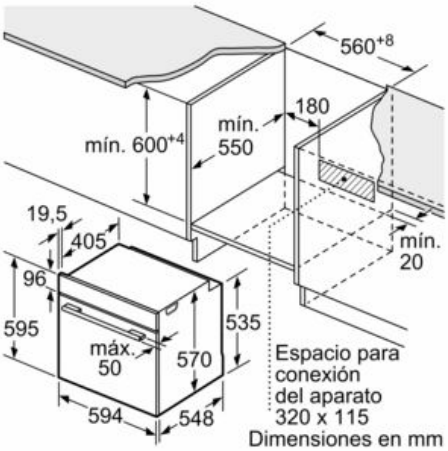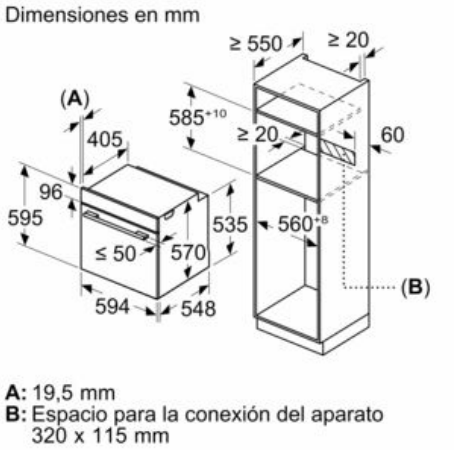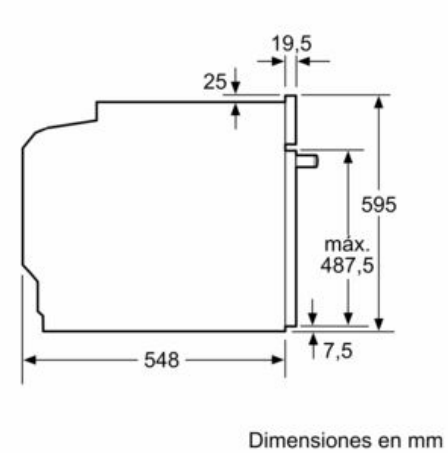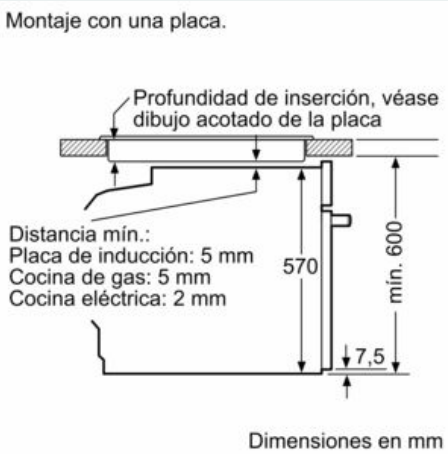
Dibujos acotados